SSS SIEDLE

Access deurluidspreker-controller met netvoeding ATLC/NG 670-0

Pagina 1

Productomschrijving

Access deurluidsprekercontroller met netvoeding in schakelbordbehuizing als interface voor de aankoppeling en verzorging van de deurcomponenten op het Access Professional netwerk.

Schakelcontact voor deuropener en vrij programmeerbare schakelingang.

Technische gegevens

Gebruiksspanning:	100–240 V AC, +/-10 %, 50/60 Hz
Gebruiksstroom:	0,5–1 A
Uitgangsspanning:	ANG 600#…: 48 V DC; ATLC 670#…: 10–16 V
Uitgangsstroom:	ANG 600#…: 800 mA; ATLC 670#…: AC/DC max. 700/300 mA
Beveiliging:	primair T 2 A, secondair kortsluitingsvast
Contacttype:	ANG 600#…: omschakelaar max. 250 V AC, 6 A; ATLC 670#…: sluiter 30 V, 2 A
Beschermingsklasse:	IP 30
Omgevingstemperatuur:	0 °C tot +40 °C
Verdelingseenheid (TE):	6/6
Afmetingen (mm) B x H x D:	107 x 89 x 60

Artikelinformatie

Artikelaanduiding	Artikelomschrijving	Kleur/Materiaal	KG	Artikelnr.
ATLC/NG 670-0	Access deurluidspreker-controller met netvoeding	Zwart	F	200041606-00

SSS SIEDLE

Access deurluidspreker-controller met netvoeding ATLC/NG 670-0

Pagina 2

Accessoires

Artikelaanduiding	Artikelomschrijving	Kleur/Materiaal	KG	Artikelnr.
ATLCE 670-0	Access deurluidspreker-controller uitbreiding	Zwart	F	200041607-00
ZATLC 670-0/110	Verbindingskabel ATLC 670-… naar ANG 670-… 110 mm	Overige	F	200087157-01
ZATLC 670-0/500	Verbindingskabel ATLC 670-… ANG 670-… 500 mm	Overige	F	200087158-01

SSS SIEDLE

Access deurluidspreker-controller met netvoeding ATLC/NG 670-0

Pagina 3

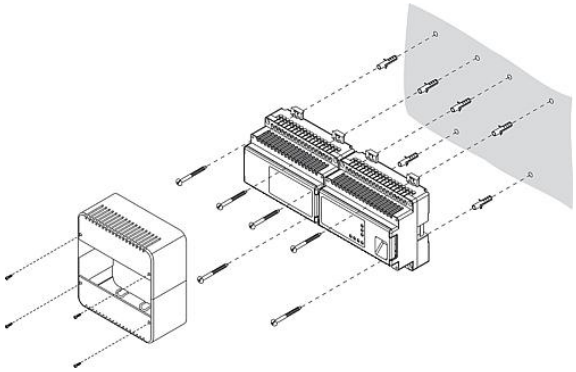

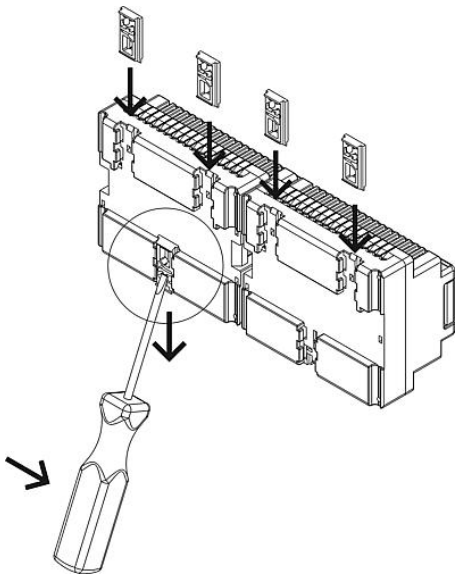

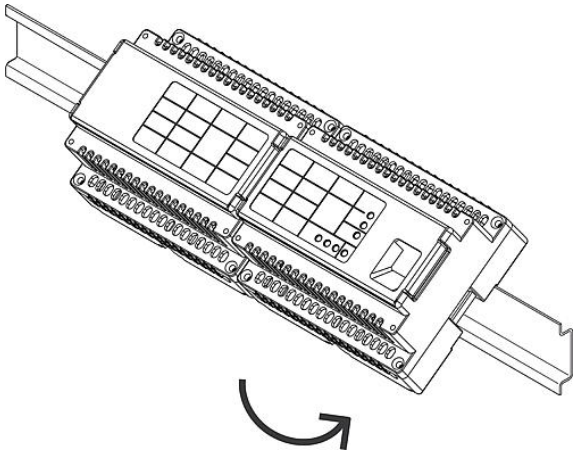

SSS SIEDLE

Access deurluidspreker-controller met netvoeding ATLC/NG 670-0

Pagina 4

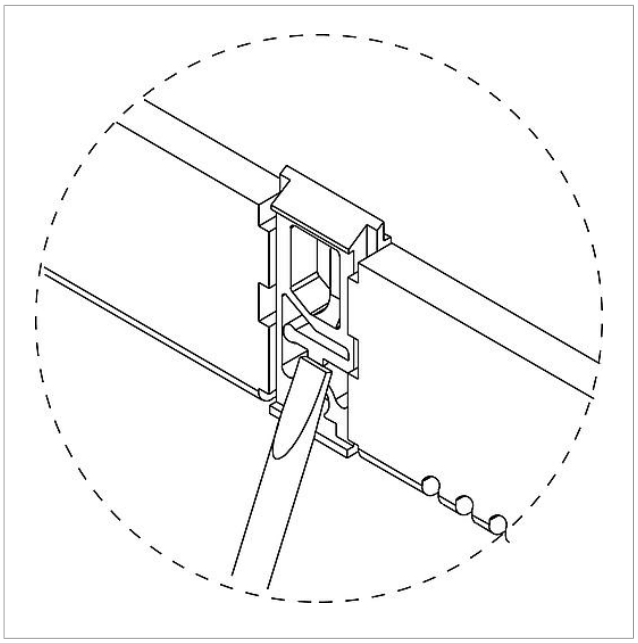

SSS SIEDLE

Access deurluidspreker-controller met netvoeding ATLC/NG 670-0

Pagina 5

ATLC/NG 670-0 Access deurluidsprekercontroller met netvoeding	Productinformatie	585 kB	downloaden
	Inbedrijfname handleiding	2,4 MB	downloaden
	Planning en installatie	1,3 MB	downloaden
	Inbedrijfname handleiding	2 MB	downloaden
	Inbedrijfname handleiding	1,8 MB	downloaden
	Extra informatie	109 kB	downloaden
ANG 600-0	Conformiteitsverklaring	1,4 MB	downloaden
ATLC 670-0	Conformiteitsverklaring	631 kB	downloaden
	Systeemhandboek	6,4 MB	downloaden